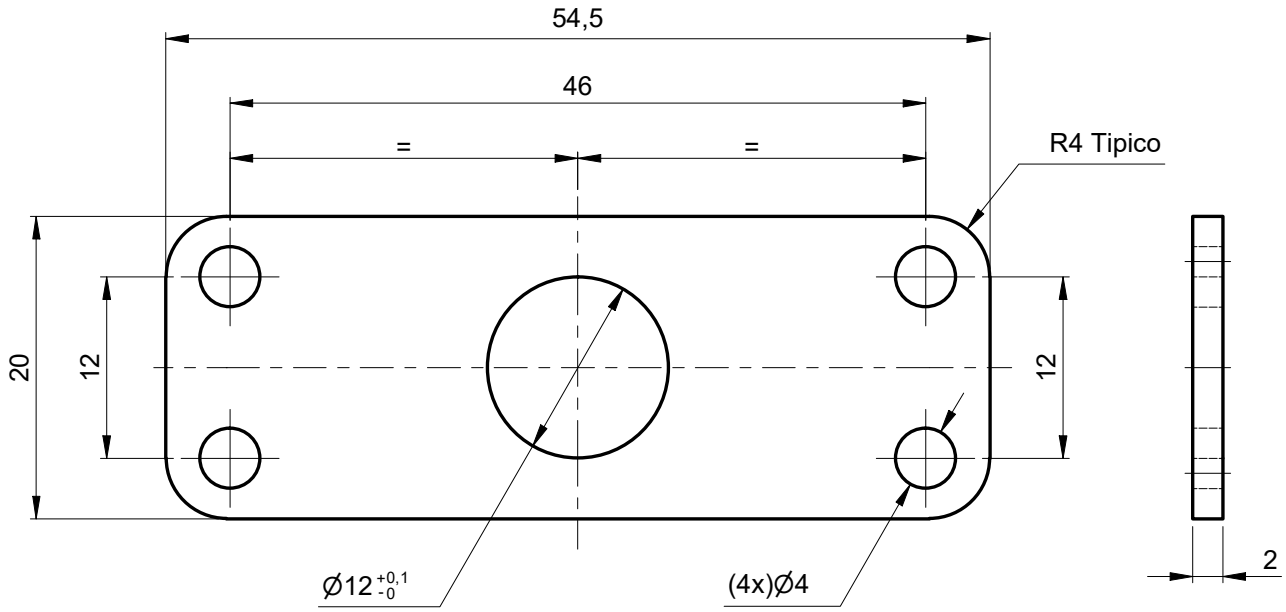



Isométrico

Tropicalizado o Galvanizado
3,2 (10-20) µm

Metro de Medellín
AS BUILT
COMO CONSTRUIDO
ESTE DOCUMENTO FUE ENVIADO POR CORREO VERIFICADO
2019-09-02

Asmecon® s.a.s.
Aseguramiento Metrológico y Control

EQUIVALENCIAS DE MAQUINADOS

ANSI	DIN - ISO 1302
4	0,1
8 / 16	0,2 / 0,4
32 / 63 / 125	0,8 / 1,6 / 3,2
250 / 500	6,3 / 12,5

DIN - ISO 1302 EN MICROMETROS
ANSI EN MICROPULGADAS

VARIACIONES MÁXIMAS PERMISIBLES DIMENSIONES EN mm ISO 2768 - m

De / Hasta	0 a 6	6 a 30	30 a 120	120 a 400	400/1000	1000/2000	2000/4000	+ 4000
Maquinado	±0,1	±0,2	±0,3	±0,5	±0,8	±1,2	±2,0	±3,0
Elastómero	±0,2	±0,5	±0,8	±1,2	±2,0	±3,0	±4,0	±6,0

Material:	AISI - SAE 1045
Tratamiento:	Temple + Revenido
Dureza:	(42-45) HRC
Certificados:	Metrología (100% Suministro), Material

Rev.	Coord.	Modificaciones	Vo.Bo.	Fecha

Elaboró	Jimmy A. Vega 2009-06-01	Dimensiones en: Milímetros (mm)
Revisó	Marlon Vega 2009-08-12	Escala: 2:1 / Proyección
Aprobó	Metro de Medellín 2019-09-02	
Instalación:	TRENES	
Sistema:	CAJA VEHÍCULO	
Subsistema:	COMPARTIMIENTO PASAJEROS	
Equipo:	REGISTROS	
Descripción:	CHAPA 1 CIERRE CUADRADILLO REGISTRO	

ÁREA DE I+D+i

Rev.	Cod.
A4	001358

METRO DE MEDELLIN
CALIDAD DE VIDA

ESTE PLANO Y TODA LA INFORMACIÓN EN ÉL CONTENIDA SON PROPIEDAD DEL METRO DE MEDELLÍN, EL USO INDEBIDO O LA REPRODUCCIÓN TOTAL O PARCIAL DE ESTE SIN LA PREVIA AUTORIZACIÓN DEL METRO DE MEDELLÍN PODRÁ SER DEMANDADO POR LA VIOLACIÓN A LOS DERECHOS DE AUTOR.

Código SAP	Requerimiento No.	Reemplaza a:	Hoja:	De:
2025021			4	6

Formato A4 (210x297) según DIN (476 / 823) ISO 5457